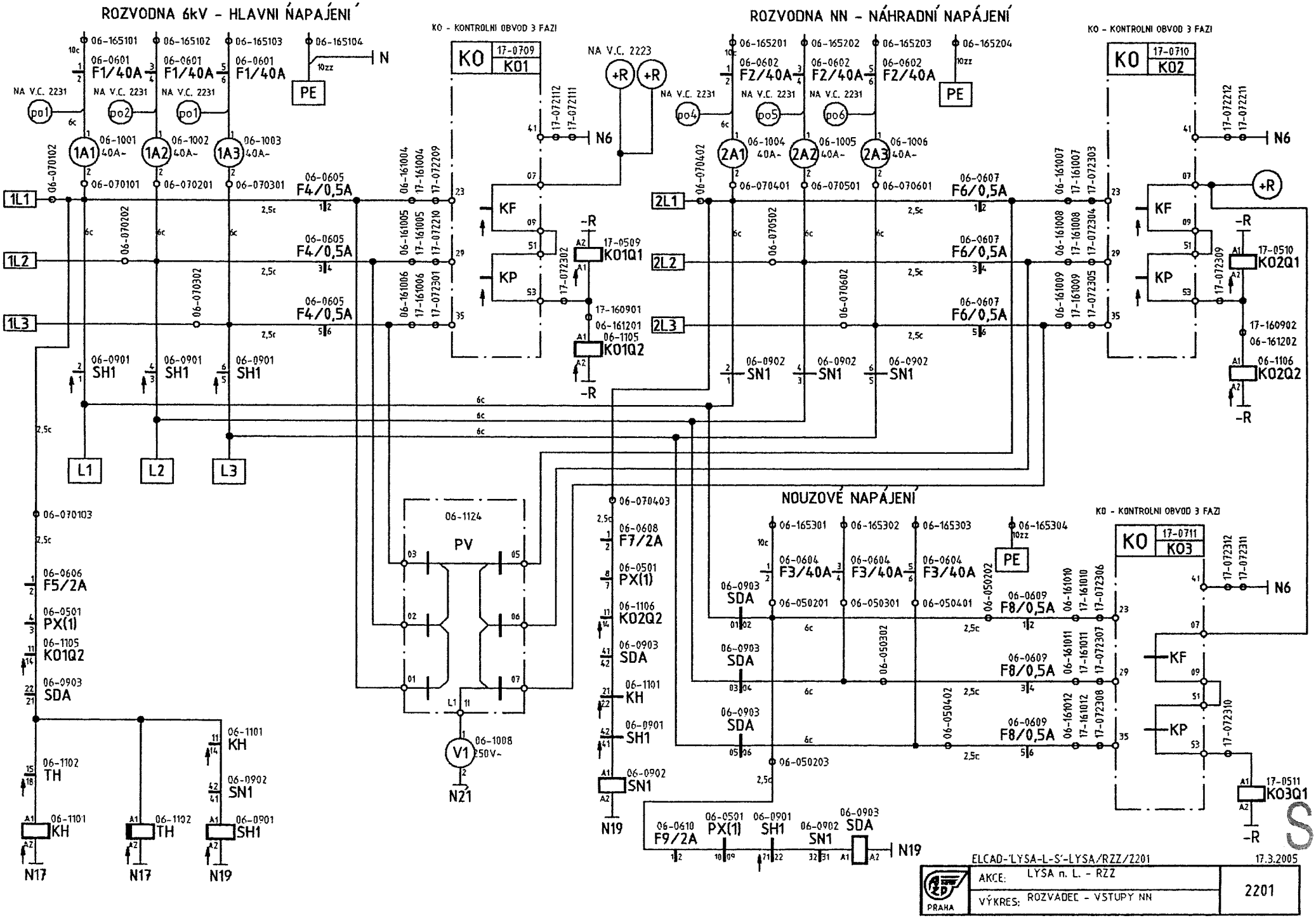
ROZVODNA 6kV - HLAVNI NAPÁJENÍ
ROZVODNA NN - NÁHRADNÍ NAPÁJENÍ
NOUZOVÉ NAPÁJENÍ
KO - KONTROLNI OBVOD 3 FAZI
KO 17-0709 KO1
KO 17-0710 KO2
KO 17-0711 KO3
NA V.C. 2231
NA V.C. 2223
1L1
1L2
1L3
2L1
2L2
2L3
L1
L2
L3
PE
N
N6
N17
N19
N21
KF
KP
PV
V1
06-1124
06-1008 250V~
06-165101
06-165102
06-165103
06-165104
06-165201
06-165202
06-165203
06-165204
06-165301
06-165302
06-165303
06-165304
06-0601 F1/40A
06-0602 F2/40A
06-0604 F3/40A
06-0605 F4/0,5A
06-0606 F5/2A
06-0607 F6/0,5A
06-0608 F7/2A
06-0609 F8/0,5A
06-0610 F9/2A
06-1001 40A-
06-1002 40A-
06-1003 40A-
06-1004 40A-
06-1005 40A-
06-1006 40A-
06-0901 SH1
06-0902 SN1
06-0903 SDA
06-0501 PX(1)
06-1101 KH
06-1102 TH
06-1105 K01Q2
06-1106 K02Q2
17-0509 K01Q1
17-0510 K02Q1
17-0511 K03Q1
ELCAD-'LYSA-L-S'-LYSA/RZZ/Z201
17.3.2005
AKCE: LYSA n. L. - RZZ
VÝKRES: ROZVADEC - VSTUPY NN
2201
PRAHA